

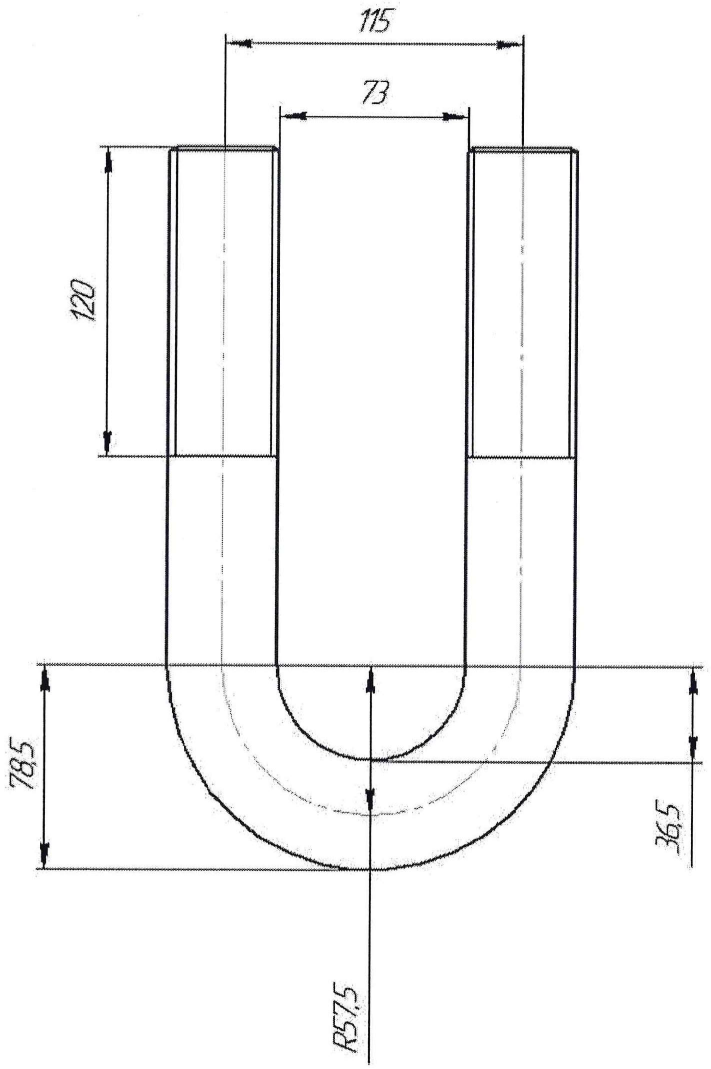

Скоба для строповки стволовой части ПВО,
через надпревенторную катушку.
Точки установки скобы,
два соседних отверстия на фланце катушки.
Комплект – 2шт.

Изм.	Лист	№ докум.	Подп.	Дата	Скоба ПВО малая	Лит.	Масса	Масштаб
Разраб.		Вазюков В.Ю.					6,29	1:2
Пров.						Лист	Листов	1
Т.контр.								
Н.контр.					Сталь 10 ГОСТ 1050-88			
Утв.								

Перв. примен.
Справ. №
Подп. и дата
Инв. № дубл.
Взам. инв. №
Подп. и дата
Инв. № подл.